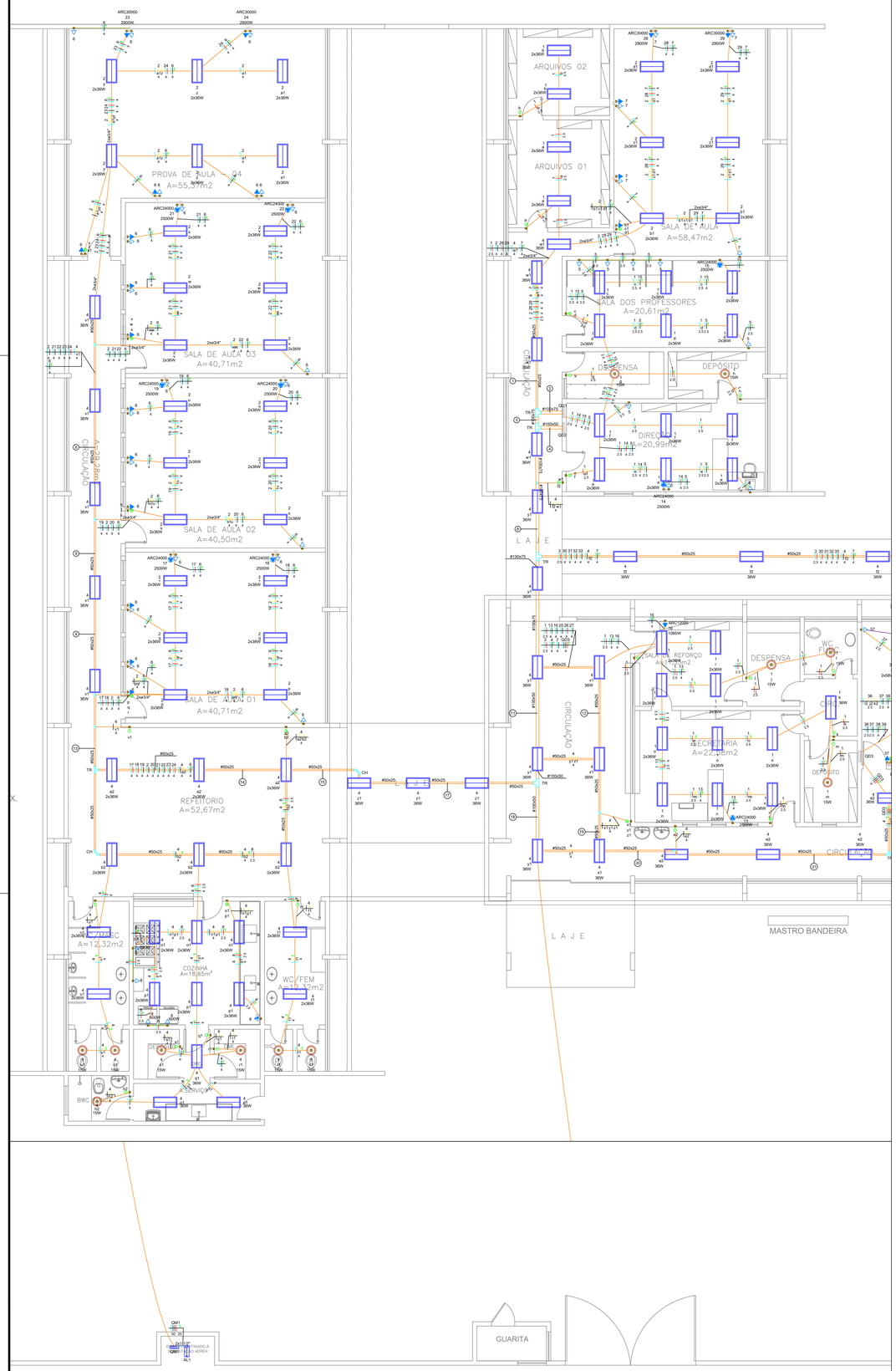

QD1

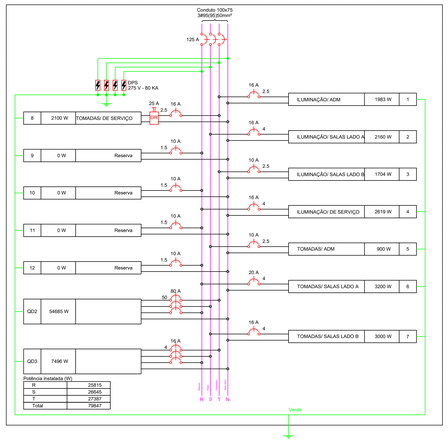

8	2100 W	TOMADAS/ DE SERVIÇO	ILUMINAÇÃO/ ADM	1983 W	1
9	0 W	Reserva	ILUMINAÇÃO/ SALAS LADO A	2160 W	2
10	0 W	Reserva	ILUMINAÇÃO/ SALAS LADO B	1704 W	3
11	0 W	Reserva	ILUMINAÇÃO/ DE SERVIÇO	2619 W	4
12	0 W	Reserva	TOMADAS/ ADM	900 W	5
QD2	54685 W		TOMADAS/ SALAS LADO A	3200 W	6
QD3	7496 W		TOMADAS/ SALAS LADO B	3000 W	7

Potência instalada (W)	
R	25815
S	26645
T	27387
Total	79847

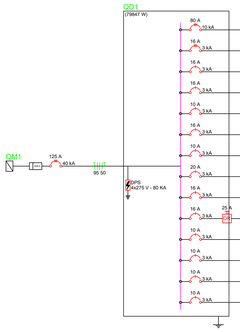

QD2

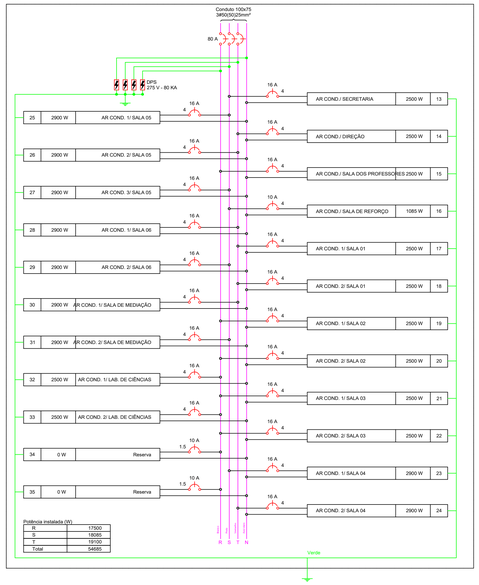

25	2900 W	AR COND. 1/ SALA 05	AR COND / SECRETÁRIA	2500 W	13
26	2900 W	AR COND. 2/ SALA 05	AR COND / DIREÇÃO	2500 W	14
27	2900 W	AR COND. 3/ SALA 05	AR COND / SALA DOS PROFESSORES	2500 W	15
28	2900 W	AR COND. 1/ SALA 06	AR COND / SALA DE REFORÇO	1085 W	16
29	2900 W	AR COND. 2/ SALA 06	AR COND. 1/ SALA 01	2500 W	17
30	2900 W	AR COND. 1/ SALA DE MEDIAÇÃO	AR COND. 2/ SALA 01	2500 W	18
31	2900 W	AR COND. 2/ SALA DE MEDIAÇÃO	AR COND. 1/ SALA 02	2500 W	19
32	2500 W	AR COND. 1/ LAB. DE CIÊNCIAS	AR COND. 2/ SALA 02	2500 W	20
33	2500 W	AR COND. 2/ LAB. DE CIÊNCIAS	AR COND. 1/ SALA 03	2500 W	21
34	0 W	Reserva	AR COND. 2/ SALA 03	2500 W	22
35	0 W	Reserva	AR COND. 1/ SALA 04	2900 W	23
			AR COND. 2/ SALA 04	2900 W	24

Potência instalada (W)	
R	17200
S	18085
T	19100
Total	54685

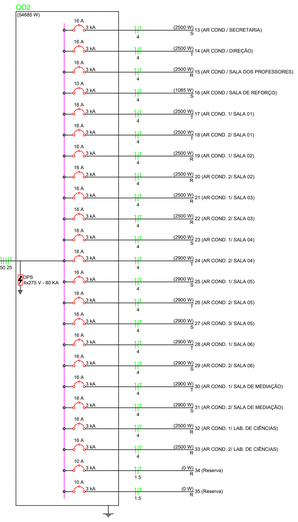

QD3

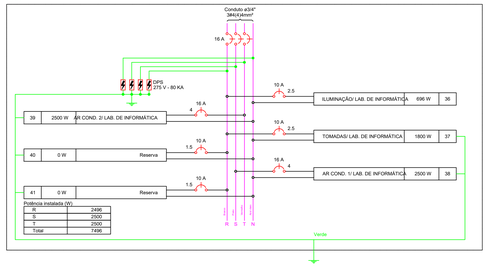

39	2500 W	AR COND. 2/ LAB. DE INFORMÁTICA	ILUMINAÇÃO/ LAB. DE INFORMÁTICA	696 W	36
40	0 W	Reserva	TOMADAS/ LAB. DE INFORMÁTICA	1800 W	37
41	0 W	Reserva	AR COND. 1/ LAB. DE INFORMÁTICA	2500 W	38

Potência instalada (W)	
R	2496
S	2500
T	2500
Total	7496

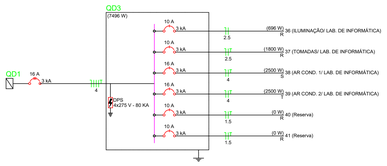

Legenda de fiação

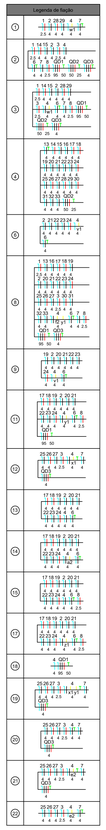

Legenda de condutos

Elétrica

- Direta
- Teto
- Alta
- Baixa
- Piso

Legenda das indicações

ARC12000	Pontos de força - Uso específico - Condicionador de ar Split 12000BTU
ARC24000	Pontos de força - Uso específico - Condicionador de ar Split 24000BTU
ARC30000	Pontos de força - Uso específico - Condicionador de ar Split 30000BTU
CH	Curva horizontal 90° sem tampa - 50x25mm
TR	T reto 90° sem tampa - 100x50mm
TR	T reto 90° sem tampa - 100x75mm
TR	T reto 90° sem tampa - 50x25mm

Legenda de símbolos

- 2 Tomadas baixas a 0,30m do piso
- 2 Tomadas médias a 1,10m do piso
- Cotovelo reto 90°
- Curva horizontal 90°
- Entrada de serviço
- Interruptor simples 1 tecla - 1,10m do piso
- Interruptor simples 2 teclas - 1,10m do piso
- Interruptor simples 3 teclas - 1,10m do piso
- Luminária p/ lâmpada fluorescente tubular
- Ponto genérico de luz 15W
- Quadro de distribuição
- Quadro de medição
- Saída horizontal para eletroduto
- T reto 90°
- Tomada alta a 2,20m do piso
- Tomada baixa a 0,30m do piso

EDUCAÇÃO Secretaria de Estado da Educação / SEDUC | Piauí Governo do Estado

GOVERNO DO PIAUI

PROJETO: CENTRO DE EDUCAÇÃO DE JOVENS E ALDULTOS PROFESSOR CLAUDIO FERREIRA

PROJETO TIPO: PROJETO DE INFRAESTRUTURA EDUCACIONAL

PROPRIETÁRIO: NOME DO PROPRIETÁRIO CPF:

AUTOR DO PROJETO: ARQUITETO / ENGENHEIRO CAU / CREA

RESPONSÁVEL TÉCNICO: ARQUITETO / ENGENHEIRO CAU / CREA — Leudes Rangel Corrêa Paulen Eng. Civil CREA PI-017576FF

APROVAÇÕES:

ENDEREÇO: RUA MAGALHÃES FILHO, MARQUES

MUNICÍPIO: TERESINA – PI | ZONA: URBANA

CONTEÚDO: PLANTA BAIXA, DETALHAMNETO E TABELAS

REVISÃO:

DESENHISTA: JESSÉ COLAÇO	ESCALA: INDICADA	ELE 01/02
FORMATO: A0 (1029 x 841)	DATA: AGOSTO/2021	